Augmenter l’accessibilité et garantir un confort d’usage

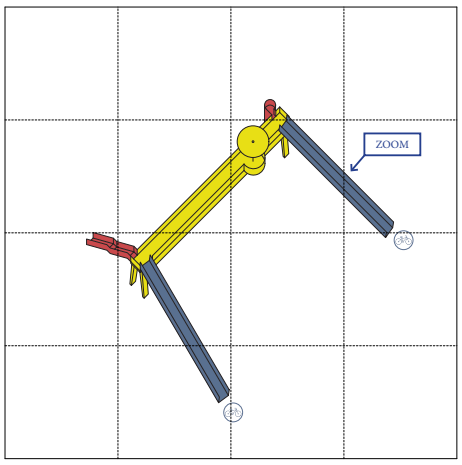

Penser une complémentarité des types d’accès

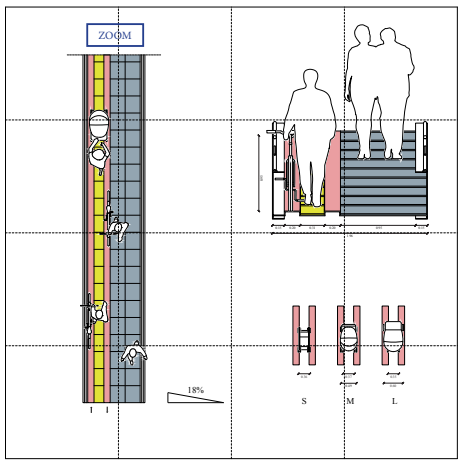

Donner accès à un maximum d’usagers

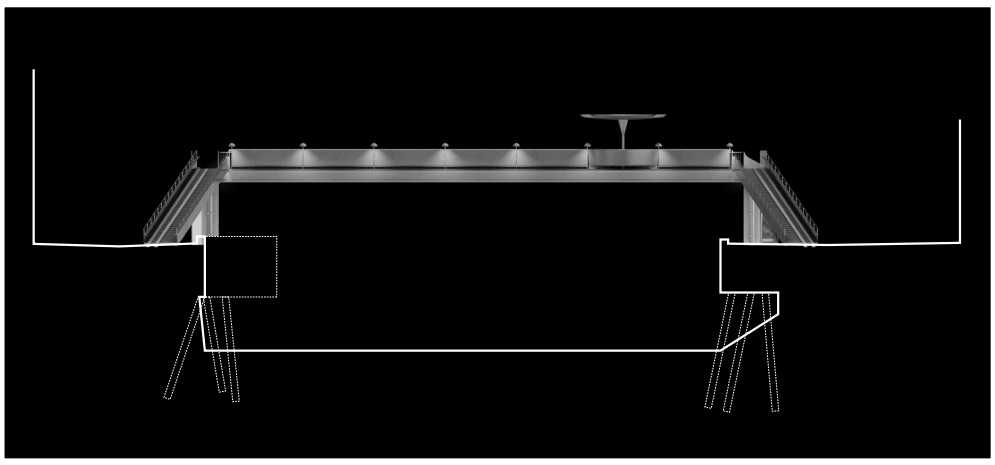

Faire de la paserelle un marqeur visuel des berges aux heures noctures

Créer une nouvelle identité issue du patrimoine existant

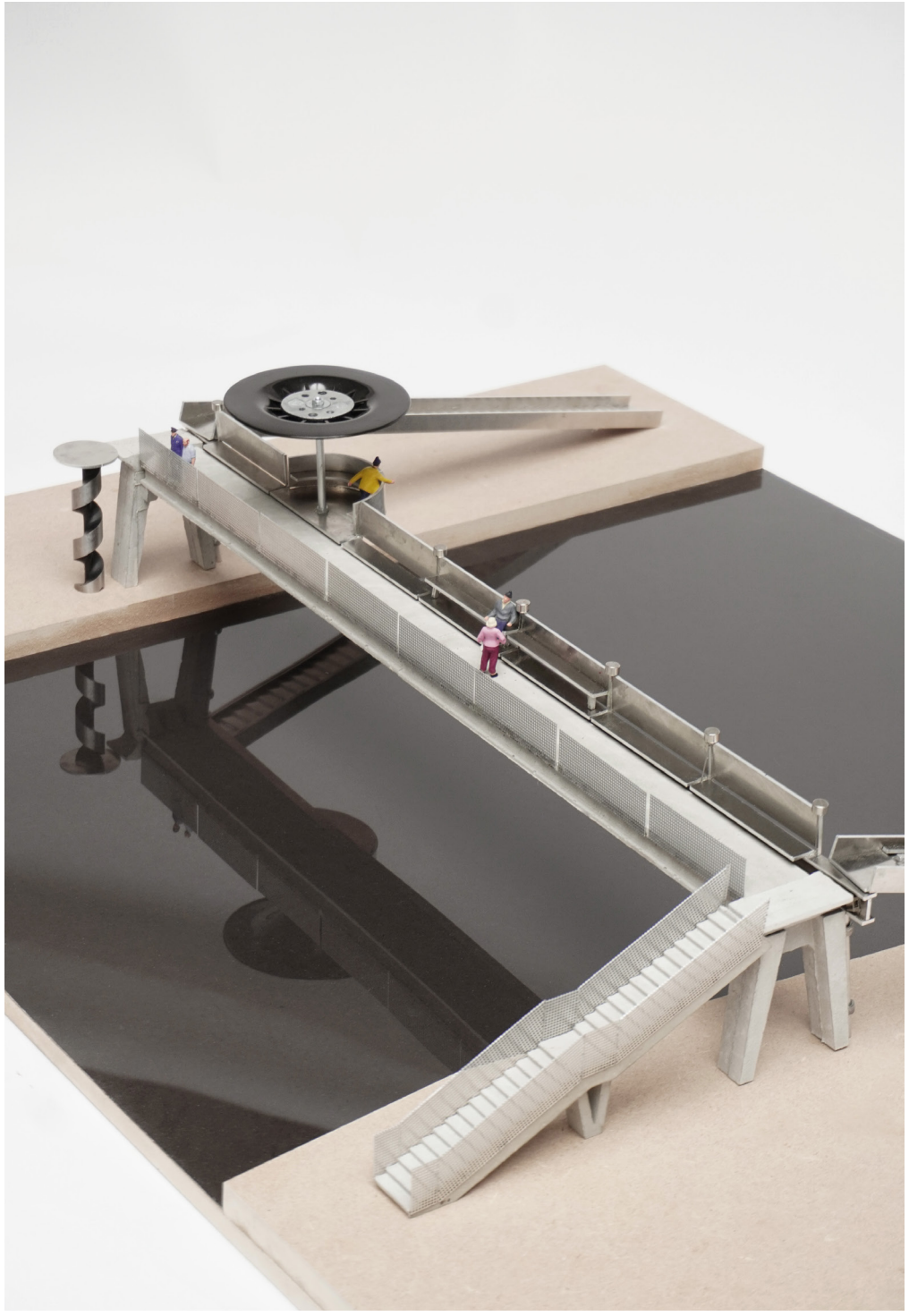

Maquette d’étude, echelle 1/50e

Envisager la passerelle comme un espace publique suspendu

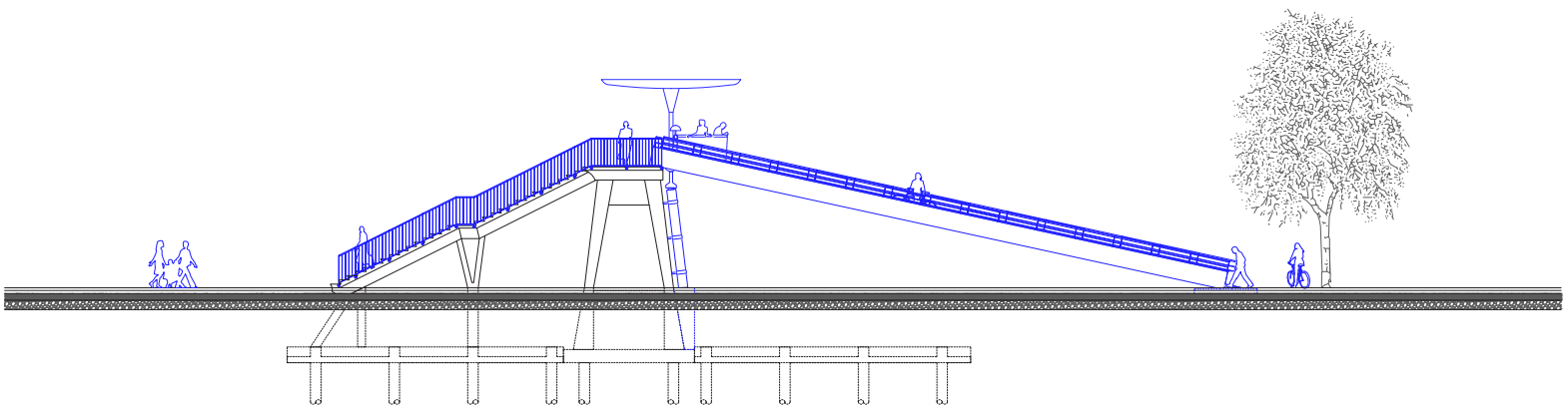

0 1m 5m

Elevation rive gauche

© Baukunst–Util – 23.05.2023